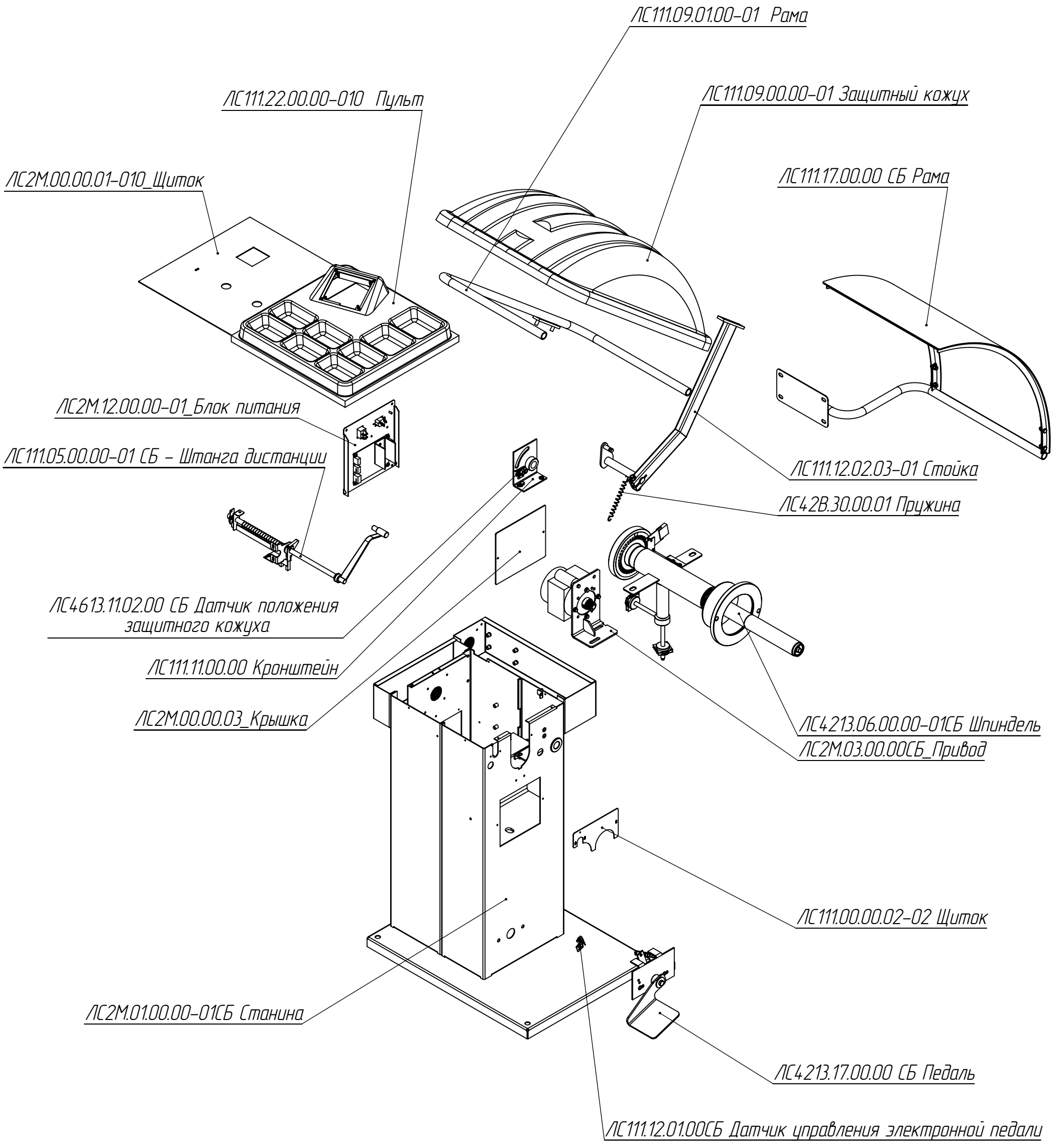Станок балансировочный CHALLENGER-3